ქალაქის ქსელი, გათბობა-
გაგრილება და ვენტილაციის ქსელი

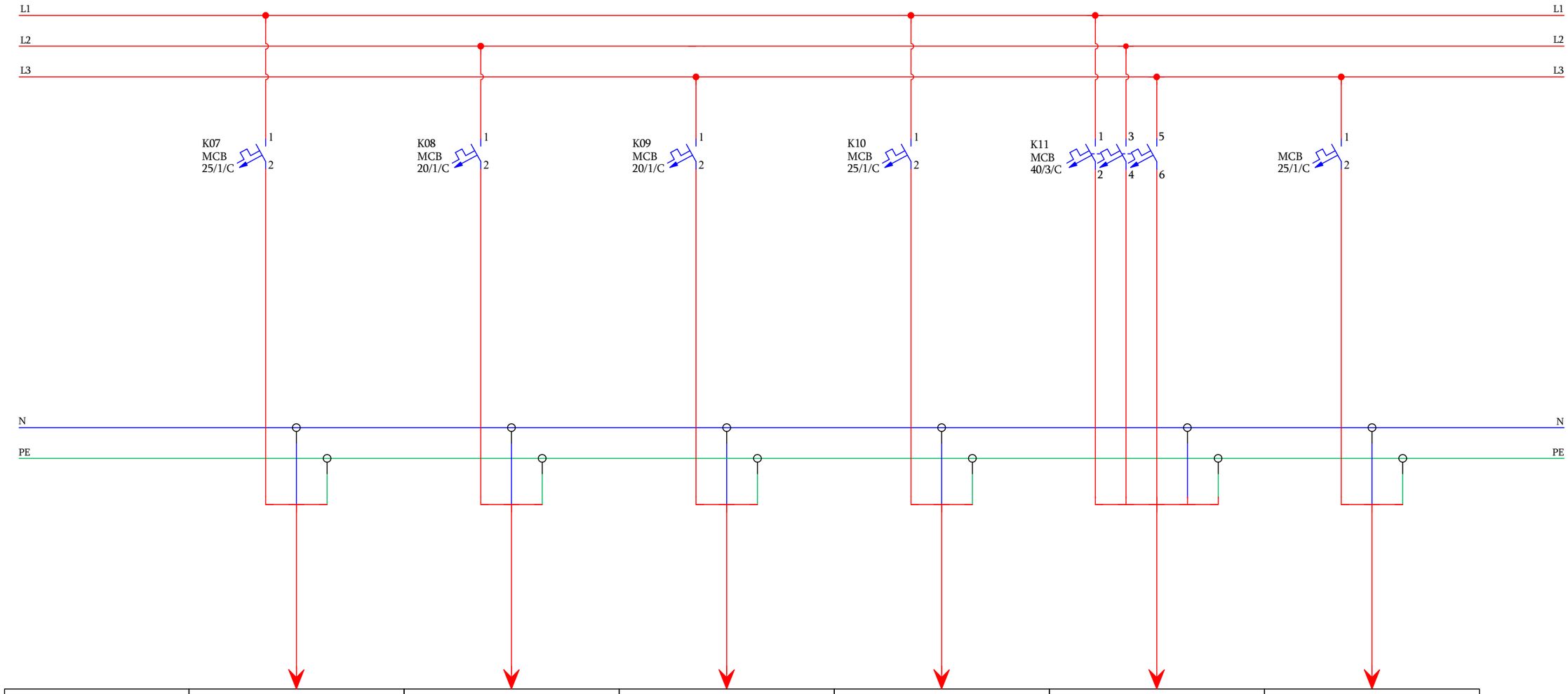

მარკირება	K07	K08	K09	K10	K11	
ტიპი	NYM 3X4,0mm^2	NYM 3X2,5mm^2	NYM 3X2,5mm^2	NYM 3X4,0mm^2	NYM 5X10,0mm^2	
სიმძლავრე კვტ	3,00	1,30	1,90	4,50	14,00	
დენი ა	13,04	5,65	8,26	17,39	26,62	
ელ. მომხმარებლის დასახელება	ელექტრო თბური ფარდა	VRF სისტემის გარე ბლოკი	VRF სისტემის გარე ბლოკი	VRF სისტემის გარე ბლოკი	VRF სისტემის გარე ბლოკი	რეზერვი

Page 09